2026-11-25 04:03:16



UH 209/30 2S.SH

Agricultural machinery bearings

Техническая информация

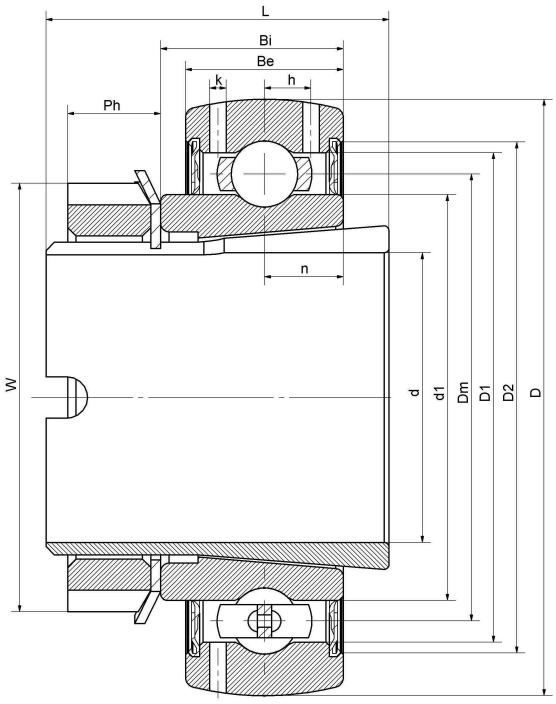

Основные размеры и рабочие параметры

d1	30mm	Bore diameter
D	85mm	Наружный диаметр
W	52mm	KM nut outside diameter
D2	57mm	MB Washer outside diameter
B1	35mm	Width adapter sleeve
C	23mm	Width outer ring
L	8mm	KM nut width
M	35x1.5	Thread adapter sleeve
≈m	0.74Kg	weight
Cor	33.2Kn	Radial dynamic load rating
Cr	21.6Kn	Radial static load rating
Pu	0.915Kn	Fatigue load limit

*数据表仅为所选产品的尺寸和基本额定载荷概览。请始终遵守本产品的所有更多信息和指南。 您可通过我们网站上的联系表了解更多信息。

Контакты: E-mail: mr.suo@zrbearing.net

Тел.: 0319-5628888

Адрес: Китай, пров. Хэбэй, уезд Линьси, северная сторона кольцевой дороги Чэнбэй — Zhongda Bearing