2026-11-24 10:03:41

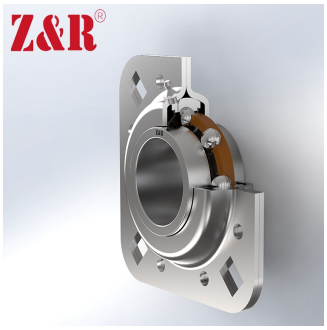

# GWST 211PPB15.H

Agricultural machinery bearings

## Техническая информация

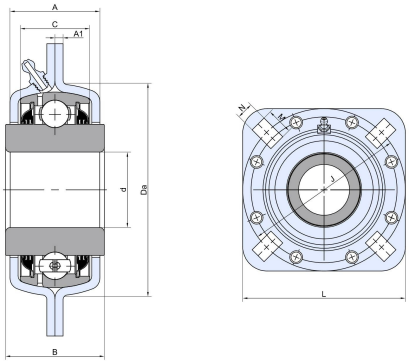

**Основные размеры и рабочие параметры**

| | | |
|---|---|---|
| d1 | 55.58mm | Bore diameter |
| B | 55.58mm | Width inner ring |
| C | 31.8mm | Width outer ring |
| Da | 113mm | Центрирующий диаметр |
| L | 140mm | Общая длина |
| A | 44.7mm | Расстояние от фланца корпуса до передней грани внутреннего кольца |
| A1 | 4mm | Ширина верхней части корпуса |
| J | Войдите, чтобы увидеть размеры | Pitch circle diameter |
| N | 13.5mm | Диаметр крепёжного паза |
| Fr | 9.8Kn | Радиальная нагрузка |
| Fa | 5.1Kn | Осевая нагрузка |
| ≈m | 2.05Kg | weight |
| Cor | 43.5Kn | Radial dynamic load rating |
| Cr | 29Kn | Radial static load rating |

*数据表仅为所选产品的尺寸和基本额定载荷概览。请始终遵守本产品的所有更多信息和指南。 您可通过我们网站上的联系表了解更多信息。

Контакты: E-mail: mr.suo@zrbearing.net

Тел.: 0319-5628888

Адрес: Китай, пров. Хэбэй, уезд Линьси, северная сторона кольцевой дороги Чэнбэй — Zhongda Bearing