2026-11-25 06:11:38



GWR 209PPB30

Agricultural machinery bearings

Техническая информация

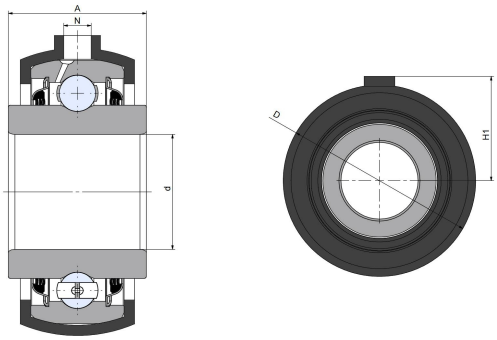

Основные размеры и рабочие параметры

D	101mm	Наружный диаметр
d1	44.958mm	Bore diameter
H1	54mm	Расстояние от контактной поверхности до оси подшипника
B	42.86mm	Width inner ring
A	40mm	Общая ширина
Cor	32.5Kn	Radial dynamic load rating
Cr	20.4Kn	Radial static load rating
≈m	0.92Kg	weight

*数据表仅为所选产品的尺寸和基本额定载荷概览。请始终遵守本产品的所有更多信息和指南。 您可通过我们网站上的联系表了解更多信息。

Контакты: E-mail: mr.suo@zrbearing.net

Тел.: 0319-5628888

Адрес: Китай, пров. Хэбэй, уезд Линьси, северная сторона кольцевой дороги Чэнбэй — Zhongda Bearing