2026-11-25 18:07:33



DY40-98/6T-M22

Agricultural machinery bearings

IL40-98/6T-M22

Техническая информация

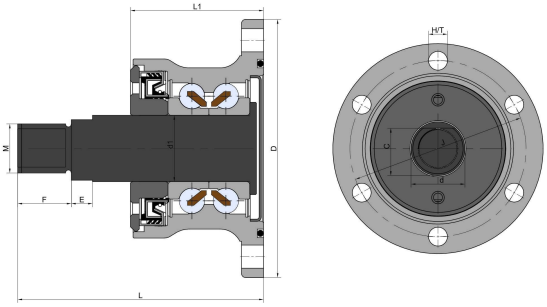

Основные размеры и рабочие параметры

J	Войдите, чтобы увидеть размеры	Pitch circle diameter
D	117mm	Наружный диаметр
H/T	6xM12x1.25	Hole/Thread
d1	27.95mm	Bore diameter
C	25.4mm	D-shape hole cut out dimension
M	M22x1.5	Outher Thread
L	102mm	Total length
L1	60mm	Total flange length
E	17mm	Length of D shape
F	25mm	Length of threaded part
≈m	2.16kg	weight
Cor	42.9kn	Radial dynamic load rating
Cr	36.3kn	Radial static load rating
Pu	1.53kn	Fatigue load limit

*数据表仅为所选产品的尺寸和基本额定载荷概览。请始终遵守本产品的所有更多信息和指南。 您可通过我们网站上的联系表了解更多信息。

Контакты: E-mail: mr.suo@zrbearing.net

Тел.: 0319-5628888

Адрес: Китай, пров. Хэбэй, уезд Линьси, северная сторона кольцевой дороги Чэнбэй — Zhongda Bearing