2026-11-24 15:15:29



# UC307-22/V3/C12/G2--F

Insert bearings

UC 307 - 106 D1

## Техническая информация

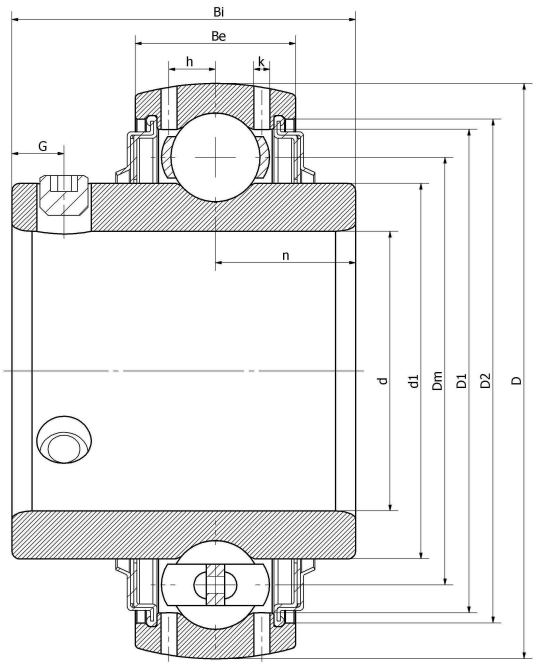


**Основные размеры и рабочие параметры**

| | | |
|---|---|---|
| d | 34.925mm | Внутренний диаметр (отверстие) |
| D | 80mm | Наружный диаметр |
| d1 | Войдите, чтобы увидеть размеры | Наружный диаметр внутреннего кольца |
| d1 | 58.5mm | Center diameter |
| D1 | Войдите, чтобы увидеть размеры | Outer ring inner diameter |
| D2 | Войдите, чтобы увидеть размеры | Seal groove diameter |
| Be | 25mm | Outer ring height |
| h | 7.2mm | Oil hole distance |
| n | 19mm | channel distance |
| Bi | 48mm | Inner ring height |
| k | 2mm | Oil hole diameter |
| G | 7.5mm | Set screw hole distance |
| (UNF) | 5/16-24 | Set screw specifications |
| Cr | 27100N | Radial static load rating |
| Cor | 15200N | Radial dynamic load rating |
| ≈m | 0.8KG | weight |

*数据表仅为所选产品的尺寸和基本额定载荷概览。请始终遵守本产品的所有更多信息和指南。 您可通过我们网站上的联系表了解更多信息。

Контакты: E-mail: mr.suo@zrbearing.net
Тел.: 0319-5628888
Адрес: Китай, пров. Хэбэй, уезд Линьси, северная сторона кольцевой дороги Чэнбэй — Zhongda Bearing