2026-11-25 00:03:29



UC 315-48/V3/C12/G2--F

Insert bearings

UC 315 - 48 UC 315 - 48 S UC 315 - 300 D 1

Техническая информация

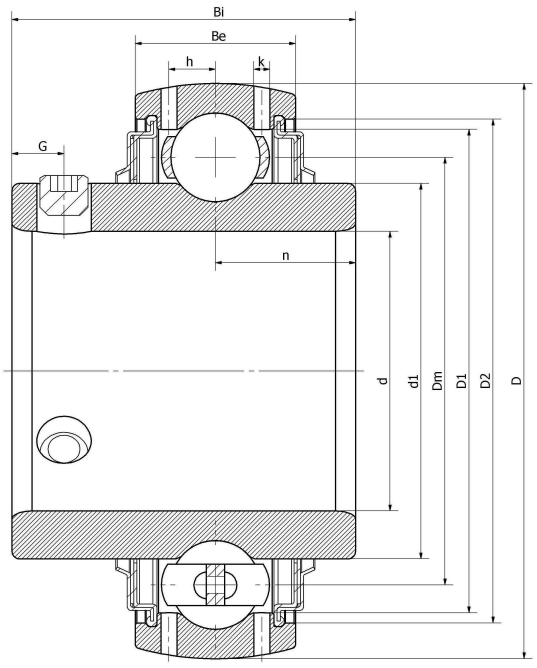

Основные размеры и рабочие параметры

d	76.2mm	Внутренний диаметр (отверстие)
D	160mm	Наружный диаметр
d1	Войдите, чтобы увидеть размеры	Наружный диаметр внутреннего кольца
d1	117.5mm	Center diameter
D1	Войдите, чтобы увидеть размеры	Outer ring inner diameter
D2	Войдите, чтобы увидеть размеры	Seal groove diameter
Be	42mm	Outer ring height
h	13.5mm	Oil hole distance
n	32mm	channel distance
Bi	82mm	Inner ring height
k	2.5mm	Oil hole diameter
G	14mm	Set screw hole distance
(UNF)	9/16-18	Set screw specifications
Cr	113400N	Radial static load rating
Cor	76880N	Radial dynamic load rating
≈m	4.55KG	weight

*数据表仅为所选产品的尺寸和基本额定载荷概览。请始终遵守本产品的所有更多信息和指南。 您可通过我们网站上的联系表了解更多信息。

Контакты: E-mail: mr.suo@zrbearing.net
Тел.: 0319-5628888
Адрес: Китай, пров. Хэбэй, уезд Линьси, северная сторона кольцевой дороги Чэнбэй — Zhongda Bearing