2026-11-24 19:04:42



UCP 312-38 F

Plummer block housing unit P type, Cast iron housing, Set screw locking spherical ball bearing, F type seal

Техническая информация

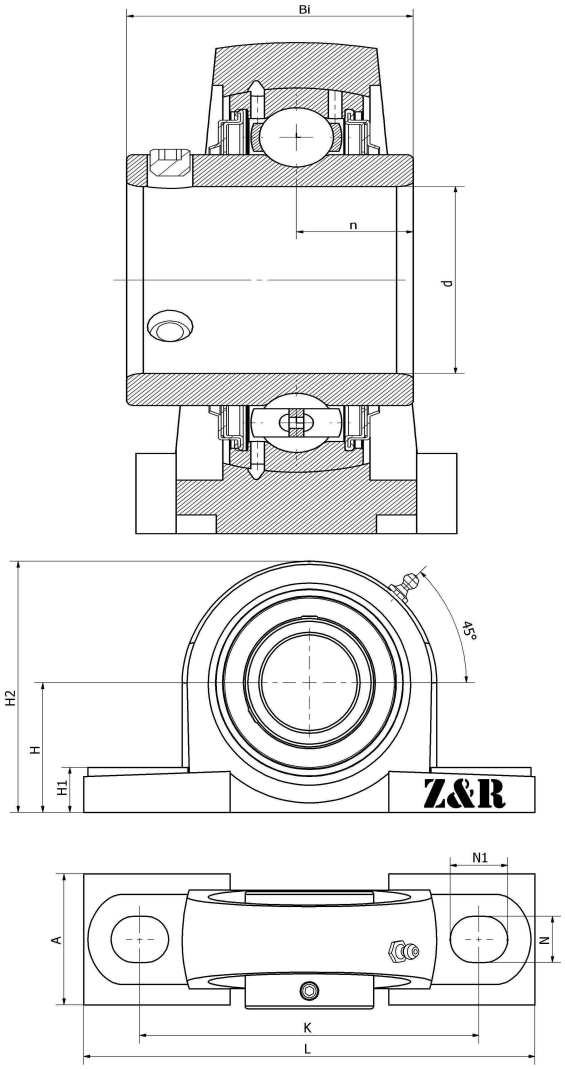

Основные размеры и рабочие параметры

d	60.325mm	Внутренний диаметр (отверстие)
H	85mm	Center height
H1	32mm	Base height
H2	165mm	Overall height
A	85mm	Base width
N	25mm	Mounting hole length
N1	38mm	Mounting hole width
L	330mm	Общая длина
K	250mm	Fixed hole distance
Bi	71mm	Total width
n	26mm	channel distance
	M20	Bolt size
≈m	8.86Kg	weight
	UC312-38	Bearing Type
	P312-38	Bearing seat model
	M6*1	Oil injection hole
	J6	Assembly torque
	HT200	Bearing seat material

*数据表仅为所选产品的尺寸和基本额定载荷概览。请始终遵守本产品的所有更多信息和指南。 您可通过我们网站上的联系表了解更多信息。

Контакты: E-mail: mr.suo@zrbearing.net

Тел.: 0319-5628888

Адрес: Китай, пров. Хэбэй, уезд Линьси, северная сторона кольцевой дороги Чэнбэй — Zhongda Bearing