2026-11-24 07:05:08



UCP 313-40 F

Plummer block housing unit P type, Cast iron housing, Set screw locking spherical ball bearing, F type seal

Техническая информация

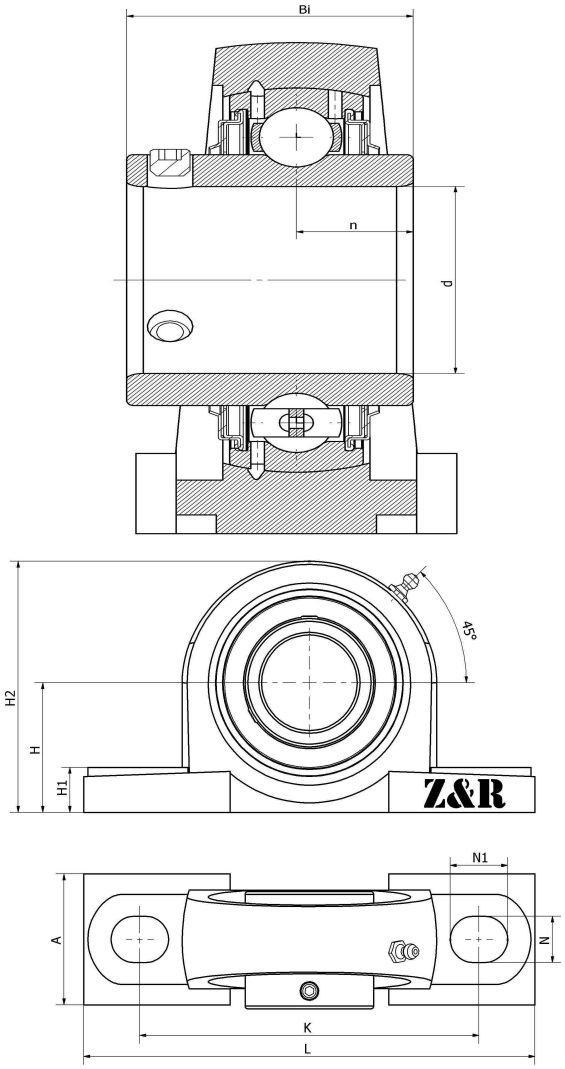

Основные размеры и рабочие параметры

d	63.5mm	Внутренний диаметр (отверстие)
H	90mm	Center height
H1	33mm	Base height
H2	176mm	Overall height
A	90mm	Base width
N	25mm	Mounting hole length
N1	38mm	Mounting hole width
L	340mm	Общая длина
K	260mm	Fixed hole distance
Bi	75mm	Total width
n	30mm	channel distance
	M20	Bolt size
≈m	10.59Kg	weight
	UC313-40	Bearing Type
	P313-40	Bearing seat model
	M6*1	Oil injection hole
	J6	Assembly torque
	HT200	Bearing seat material

*数据表仅为所选产品的尺寸和基本额定载荷概览。请始终遵守本产品的所有更多信息和指南。 您可通过我们网站上的联系表了解更多信息。

Контакты: E-mail: mr.suo@zrbearing.net

Тел.: 0319-5628888

Адрес: Китай, пров. Хэбэй, уезд Линьси, северная сторона кольцевой дороги Чэнбэй — Zhongda Bearing