2026-11-26 12:10:24



UCP 328 F

Plummer block housing unit P type

Cast iron housing

Set screw locking spherical ball bearing

F type seal

Техническая информация

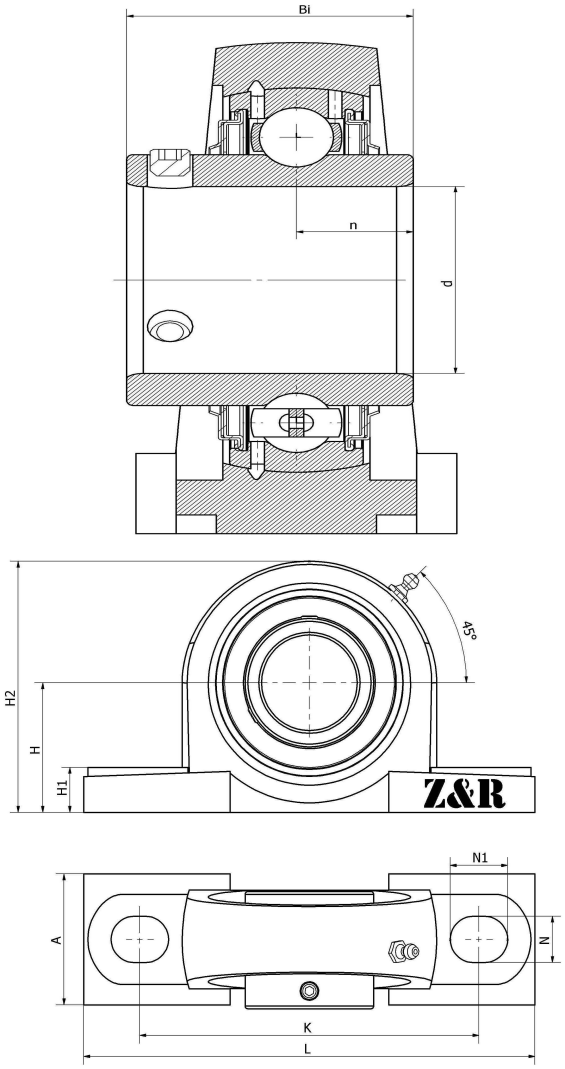

Основные размеры и рабочие параметры

d	140mm	Внутренний диаметр (отверстие)
H	200mm	Center height
H1	75mm	Base height
H2	390mm	Overall height
A	140mm	Base width
N	40mm	Mounting hole length
N1	55mm	Mounting hole width
L	620mm	Общая длина
K	500mm	Fixed hole distance
Bi	145mm	Total width
n	59mm	channel distance
	M33	Bolt size
≈m	87.48Kg	weight
	UC328	Bearing Type
	P328	Bearing seat model
	M6*1	Oil injection hole
	J6	Assembly torque
	HT200	Bearing seat material

*数据表仅为所选产品的尺寸和基本额定载荷概览。请始终遵守本产品的所有更多信息和指南。 您可通过我们网站上的联系表了解更多信息。

Контакты: E-mail: mr.suo@zrbearing.net

Тел.: 0319-5628888

Адрес: Китай, пров. Хэбэй, уезд Линьси, северная сторона кольцевой дороги Чэнбэй — Zhongda Bearing