2026-11-25 05:11:26



## SER 205-14B/G/L2/C12/G2--F

Insert bearings, eccentric sleeve locked outer spherical bearings, three-layer sealed outer spherical bearings

# Техническая информация

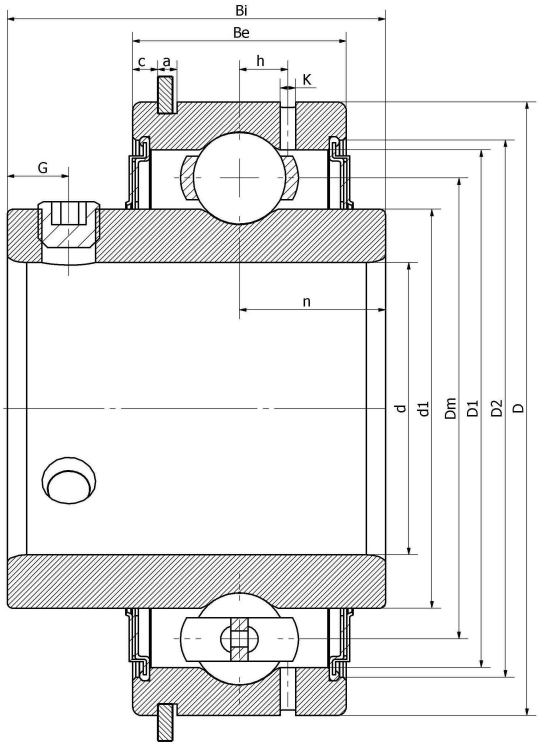


**Основные размеры и рабочие параметры**

| | | |
|---|---|---|
| d | 22.225mm | Внутренний диаметр (отверстие) |
| D | 62mm | Наружный диаметр |
| d1 | Войдите, чтобы увидеть размеры | Наружный диаметр внутреннего кольца |
| Dm | 46mm | Center diameter |
| D1 | Войдите, чтобы увидеть размеры | Outer ring inner diameter |
| D2 | Войдите, чтобы увидеть размеры | Seal groove diameter |
| Be | 22.2mm | Outer ring height |
| h | 5mm | Oil hole distance |
| k | 1.8mm | Oil hole diameter |
| n | 15.9mm | channel distance |
| Bi | 38.1mm | Inner ring height |
| G | 5.5mm | Set screw hole distance |
| (UNF) | 1/4-28 | Set screw specifications |
| Cr | 19600N | Radial static load rating |
| Cor | 11100N | Radial dynamic load rating |
| ≈m | 0.35Kg | weight |

*数据表仅为所选产品的尺寸和基本额定载荷概览。请始终遵守本产品的所有更多信息和指南。 您可通过我们网站上的联系表了解更多信息。

Контакты: E-mail: mr.suo@zrbearing.net
Тел.: 0319-5628888
Адрес: Китай, пров. Хэбэй, уезд Линьси, северная сторона кольцевой дороги Чэнбэй — Zhongda Bearing