2026-11-23 08:14:01



SER 212-36B/G/L2/C12/G2--F

Insert bearings, eccentric sleeve locked outer spherical bearings, three-layer sealed outer spherical bearings

Техническая информация

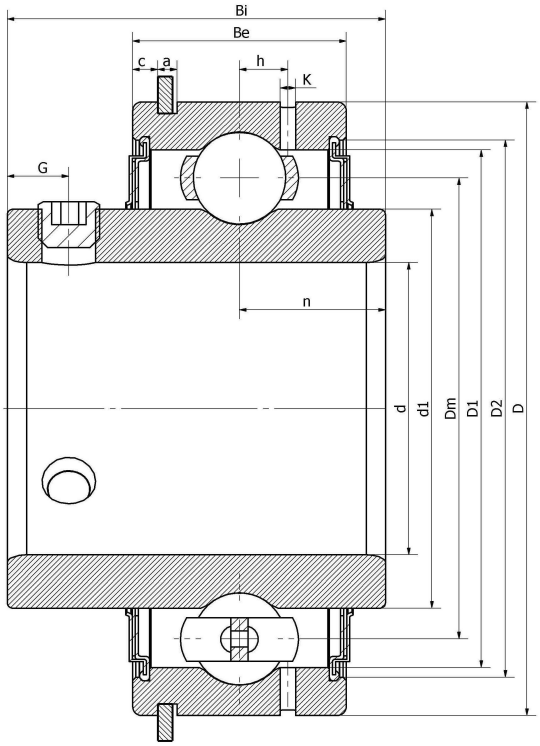

Основные размеры и рабочие параметры

d	57.15mm	Внутренний диаметр (отверстие)
D	110mm	Наружный диаметр
d1	Войдите, чтобы увидеть размеры	Наружный диаметр внутреннего кольца
Dm	85mm	Center diameter
D1	Войдите, чтобы увидеть размеры	Outer ring inner diameter
D2	Войдите, чтобы увидеть размеры	Seal groove diameter
Be	31.8mm	Outer ring height
h	8.2mm	Oil hole distance
k	1.8mm	Oil hole diameter
n	25.4mm	channel distance
Bi	65.1mm	Inner ring height
G	10.5mm	Set screw hole distance
(UNF)	3/8-24	Set screw specifications
Cr	52500N	Radial static load rating
Cor	22000N	Radial dynamic load rating
≈m	1.55Kg	weight

*数据表仅为所选产品的尺寸和基本额定载荷概览。请始终遵守本产品的所有更多信息和指南。 您可通过我们网站上的联系表了解更多信息。

Контакты: E-mail: mr.suo@zrbearing.net
Тел.: 0319-5628888
Адрес: Китай, пров. Хэбэй, уезд Линьси, северная сторона кольцевой дороги Чэнбэй — Zhongda Bearing