2026-11-23 20:11:30

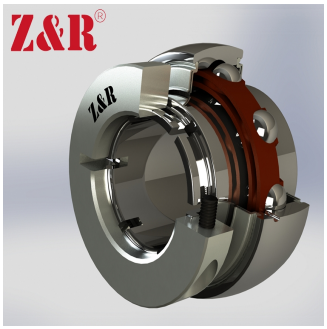

NC 208-23 T/G/V3/ERT--F

Insert bearings, eccentric sleeve locked outer spherical bearings, three-layer sealed outer spherical bearings

GR208

Техническая информация

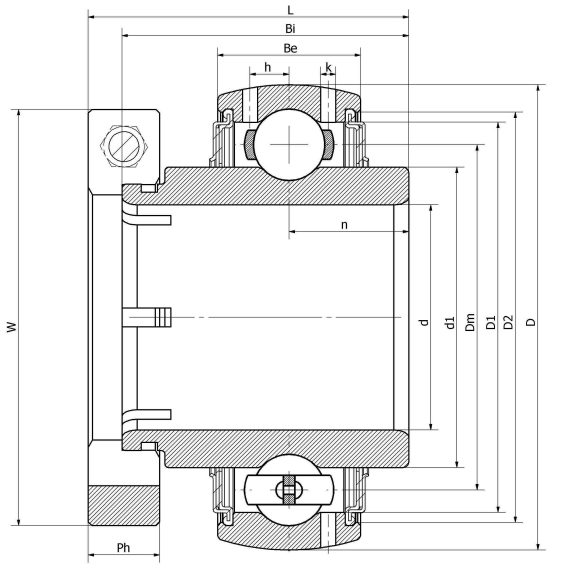

Основные размеры и рабочие параметры

d	36.513mm	Внутренний диаметр (отверстие)
D	80mm	Наружный диаметр
d1	Войдите, чтобы увидеть размеры	Наружный диаметр внутреннего кольца
Dm	60mm	Center diameter
D1	Войдите, чтобы увидеть размеры	Outer ring inner diameter
D2	Войдите, чтобы увидеть размеры	Seal groove diameter
W	60.3mm	Eccentric sleeve outer diameter
Be	21mm	Outer ring height
h	6.4mm	Oil hole distance
k	1.9mm	Oil hole diameter
n	19mm	channel distance
Bi	49.2mm	Inner ring height
L	62.7mm	total height
Ph	18.3mm	Eccentric sleeve height
(UNF)	5/16-24	Set screw specifications
Cr	29300N	Radial static load rating
Cor	18200N	Radial dynamic load rating
≈m	0.7Kg	weight

*数据表仅为所选产品的尺寸和基本额定载荷概览。请始终遵守本产品的所有更多信息和指南。 您可通过我们网站上的联系表了解更多信息。

Адрес: Китай, пров. Хэбэй, уезд Линьси, северная сторона кольцевой дороги Чэнбэй — Zhongda Bearing

Контакты: E-mail: mr.suo@zrbearing.net Тел.: 0319-5628888