2026-11-24 15:11:36

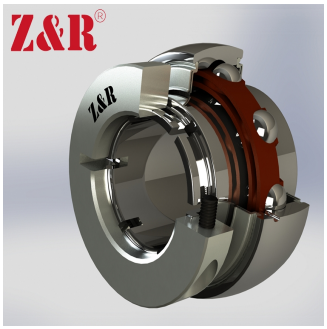

NC 210-32T/G/V3/ERT--F

Insert bearings, eccentric sleeve locked outer spherical bearings, three-layer sealed outer spherical bearings

GR210

Техническая информация

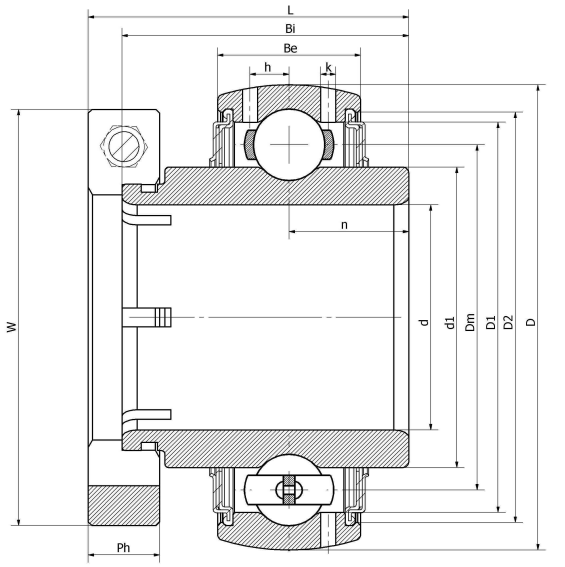

Основные размеры и рабочие параметры

d	50.8mm	Внутренний диаметр (отверстие)
D	90mm	Наружный диаметр
d1	Войдите, чтобы увидеть размеры	Наружный диаметр внутреннего кольца
Dm	70mm	Center diameter
D1	Войдите, чтобы увидеть размеры	Outer ring inner diameter
D2	Войдите, чтобы увидеть размеры	Seal groove diameter
W	69.9mm	Eccentric sleeve outer diameter
Be	23mm	Outer ring height
h	6.8mm	Oil hole distance
k	2mm	Oil hole diameter
n	19mm	channel distance
Bi	51.6mm	Inner ring height
L	65.1mm	total height
Ph	18.3mm	Eccentric sleeve height
(UNF)	5/16-24	Set screw specifications
Cr	35300N	Radial static load rating
Cor	23200N	Radial dynamic load rating
≈m	0.85Kg	weight

*数据表仅为所选产品的尺寸和基本额定载荷概览。请始终遵守本产品的所有更多信息和指南。 您可通过我们网站上的联系表了解更多信息。

Адрес: Китай, пров. Хэбэй, уезд Линьси, северная сторона кольцевой дороги Чэнбэй — Zhongda Bearing

Контакты: E-mail: mr.suo@zrbearing.net Тел.: 0319-5628888