2026-11-23 15:06:51



UK 213/V2/--F

Insert bearings, eccentric sleeve locked outer spherical bearings, three-layer sealed outer spherical bearings

YSA213/V2/--F

Техническая информация

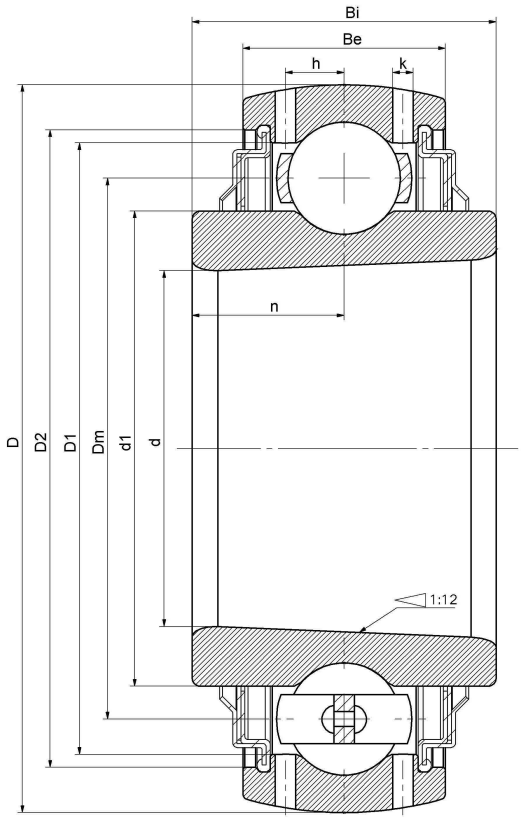

Основные размеры и рабочие параметры

d	60mm	Внутренний диаметр (отверстие)
D	120mm	Наружный диаметр
d1	Войдите, чтобы увидеть размеры	Наружный диаметр внутреннего кольца
Dm	92.5mm	Center diameter
D1	Войдите, чтобы увидеть размеры	Outer ring inner diameter
D2	Войдите, чтобы увидеть размеры	Seal groove diameter
Be	28mm	Outer ring height
h	8.7mm	Oil hole distance
k	2mm	Oil hole diameter
n	18mm	channel distance
Bi	36mm	Inner ring height
Cr	57400N	Radial static load rating
Cor	40000N	Radial dynamic load rating
≈m	1.8Kg	weight

*数据表仅为所选产品的尺寸和基本额定载荷概览。请始终遵守本产品的所有更多信息和指南。 您可通过我们网站上的联系表了解更多信息。

Контакты: E-mail: mr.suo@zrbearing.net

Тел.: 0319-5628888

Адрес: Китай, пров. Хэбэй, уезд Линьси, северная сторона кольцевой дороги Чэнбэй — Zhongda Bearing