2026-11-25 15:12:58



UK 306/V2/--F

Insert bearings, eccentric sleeve locked outer spherical bearings, three-layer sealed outer spherical bearings

YSA306/V2/--F

Техническая информация

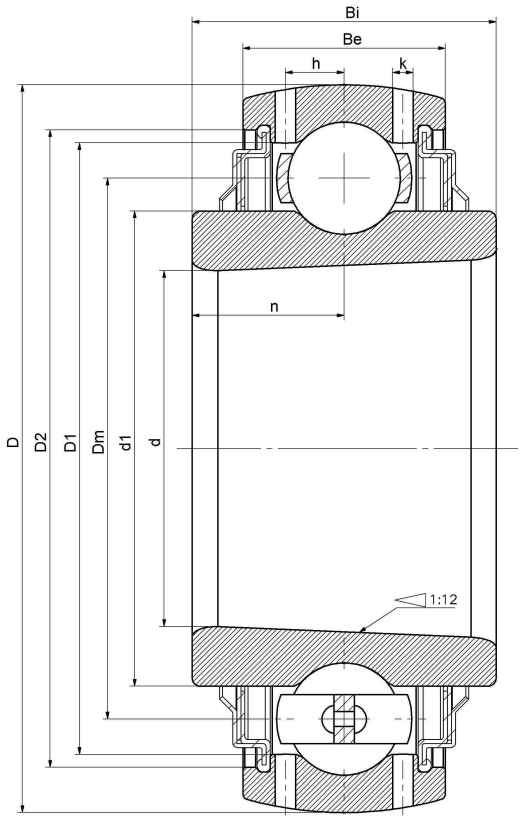

Основные размеры и рабочие параметры

d	25mm	Внутренний диаметр (отверстие)
D	72mm	Наружный диаметр
d1	Войдите, чтобы увидеть размеры	Наружный диаметр внутреннего кольца
Dm	52mm	Center diameter
D1	Войдите, чтобы увидеть размеры	Outer ring inner diameter
D2	Войдите, чтобы увидеть размеры	Seal groove diameter
Be	24mm	Outer ring height
h	6.1mm	Oil hole distance
k	1.8mm	Oil hole diameter
n	15mm	channel distance
Bi	30mm	Inner ring height
Cr	22400N	Radial static load rating
Cor	17400N	Radial dynamic load rating
≈m	0.45Kg	weight

*数据表仅为所选产品的尺寸和基本额定载荷概览。请始终遵守本产品的所有更多信息和指南。 您可通过我们网站上的联系表了解更多信息。

Контакты: E-mail: mr.suo@zrbearing.net

Тел.: 0319-5628888

Адрес: Китай, пров. Хэбэй, уезд Линьси, северная сторона кольцевой дороги Чэнбэй — Zhongda Bearing