2026-11-25 20:14:22



# UK 311/V2/--F

Insert bearings, eccentric sleeve locked outer spherical bearings, three-layer sealed outer spherical bearings

YSA311/V2/--F

## Техническая информация

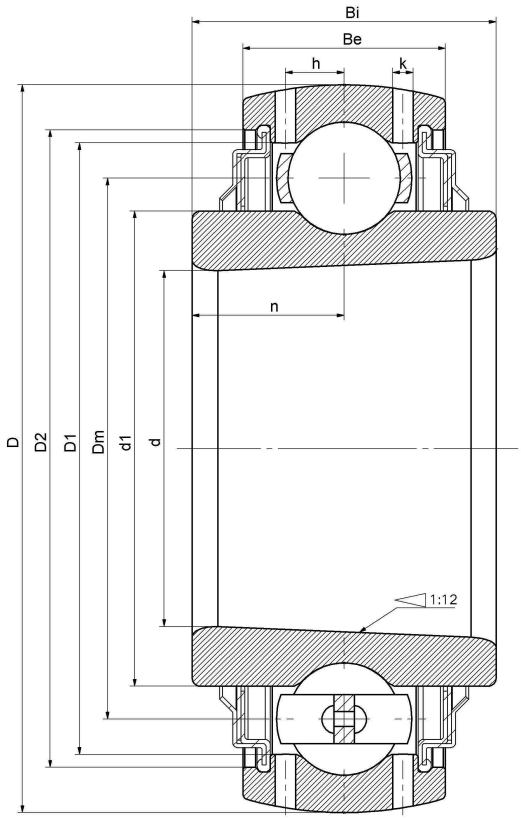


**Основные размеры и рабочие параметры**

| | | |
|---|---|---|
| d | 50mm | Внутренний диаметр (отверстие) |
| D | 120mm | Наружный диаметр |
| d1 | Войдите, чтобы увидеть размеры | Наружный диаметр внутреннего кольца |
| Dm | 88.5mm | Center diameter |
| D1 | Войдите, чтобы увидеть размеры | Outer ring inner diameter |
| D2 | Войдите, чтобы увидеть размеры | Seal groove diameter |
| Be | 34mm | Outer ring height |
| h | 10.6mm | Oil hole distance |
| k | 2mm | Oil hole diameter |
| n | 21.5mm | channel distance |
| Bi | 43mm | Inner ring height |
| Cr | 61800N | Radial static load rating |
| Cor | 37800N | Radial dynamic load rating |
| ≈m | 1.8Kg | weight |

*数据表仅为所选产品的尺寸和基本额定载荷概览。请始终遵守本产品的所有更多信息和指南。 您可通过我们网站上的联系表了解更多信息。

Контакты: E-mail: mr.suo@zrbearing.net

Тел.: 0319-5628888

Адрес: Китай, пров. Хэбэй, уезд Линьси, северная сторона кольцевой дороги Чэнбэй — Zhongda Bearing