2026-11-23 20:11:26



UK 317/V2/--F

Insert bearings, eccentric sleeve locked outer spherical bearings, three-layer sealed outer spherical bearings

YSA317/V2/--F

Техническая информация

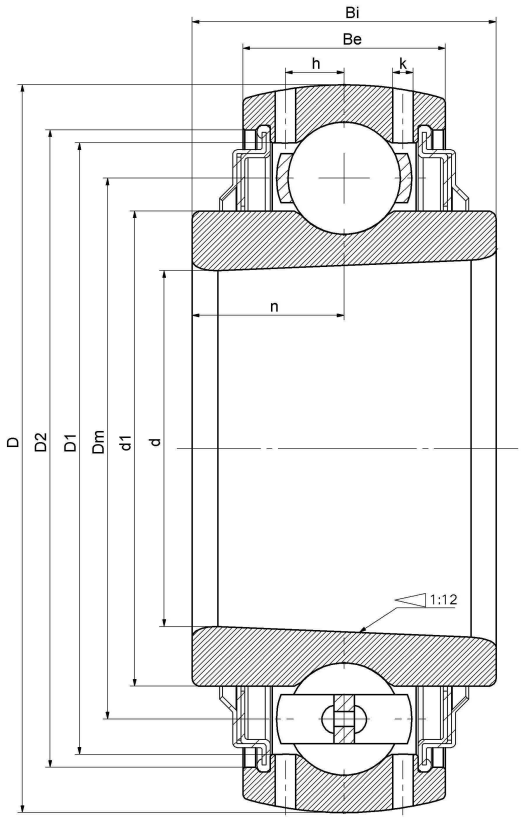

Основные размеры и рабочие параметры

d	75mm	Внутренний диаметр (отверстие)
D	180mm	Наружный диаметр
d1	Войдите, чтобы увидеть размеры	Наружный диаметр внутреннего кольца
Dm	132.5mm	Center diameter
D1	Войдите, чтобы увидеть размеры	Outer ring inner diameter
D2	Войдите, чтобы увидеть размеры	Seal groove diameter
Be	46mm	Outer ring height
h	14.5mm	Oil hole distance
k	2.5mm	Oil hole diameter
n	30mm	channel distance
Bi	60mm	Inner ring height
Cr	132600N	Radial static load rating
Cor	96500N	Radial dynamic load rating
≈m	5.45Kg	weight

*数据表仅为所选产品的尺寸和基本额定载荷概览。请始终遵守本产品的所有更多信息和指南。 您可通过我们网站上的联系表了解更多信息。

Контакты: E-mail: mr.suo@zrbearing.net

Тел.: 0319-5628888

Адрес: Китай, пров. Хэбэй, уезд Линьси, северная сторона кольцевой дороги Чэнбэй — Zhongda Bearing